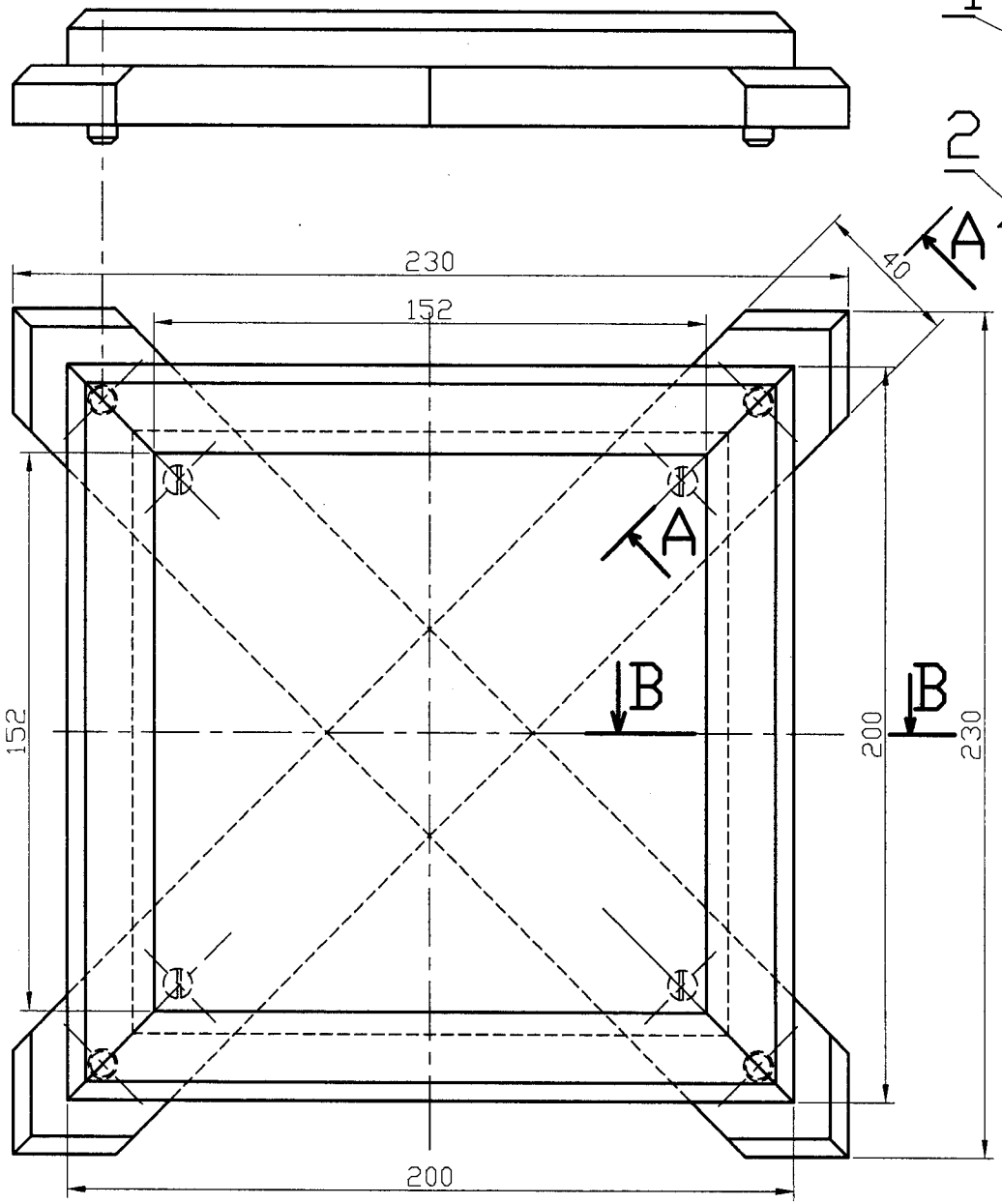

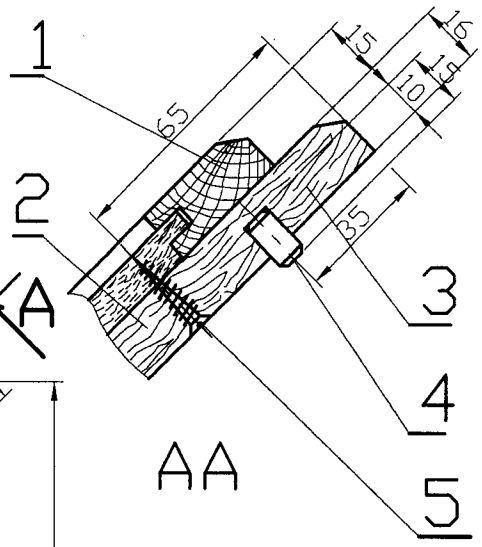

AA

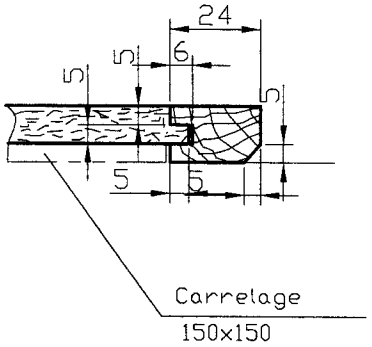

BB

Traverses assemblées à mi-bois

5	4	Vis TF 4X25	
4	4	Tourillon de 8	Hêtre
3	2	Traverse	Hêtre
2	1	Panneau	Aggloméré
1	4	Encadrement	Hêtre

L'OUTIL EN MAIN

DESSOUS DE PLAT

Echelle 1/2

Dessiné:A.J.Troyes