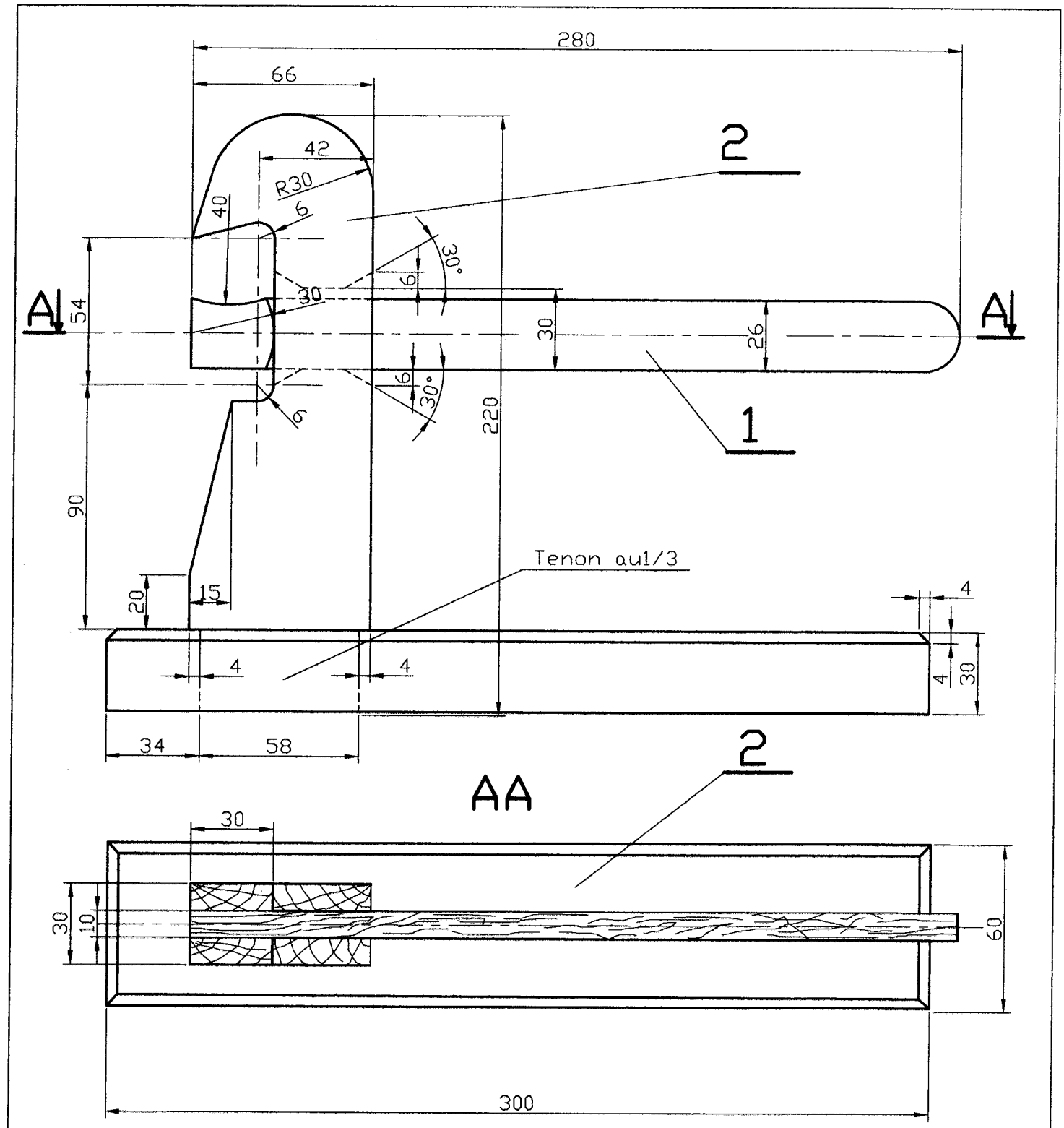

3	1	Socle	
2	1	Montant	
1	1	Levier	En 3 parties

CASSE-NOIX

Echelle1:2

Dessiné: A.J. Troyes